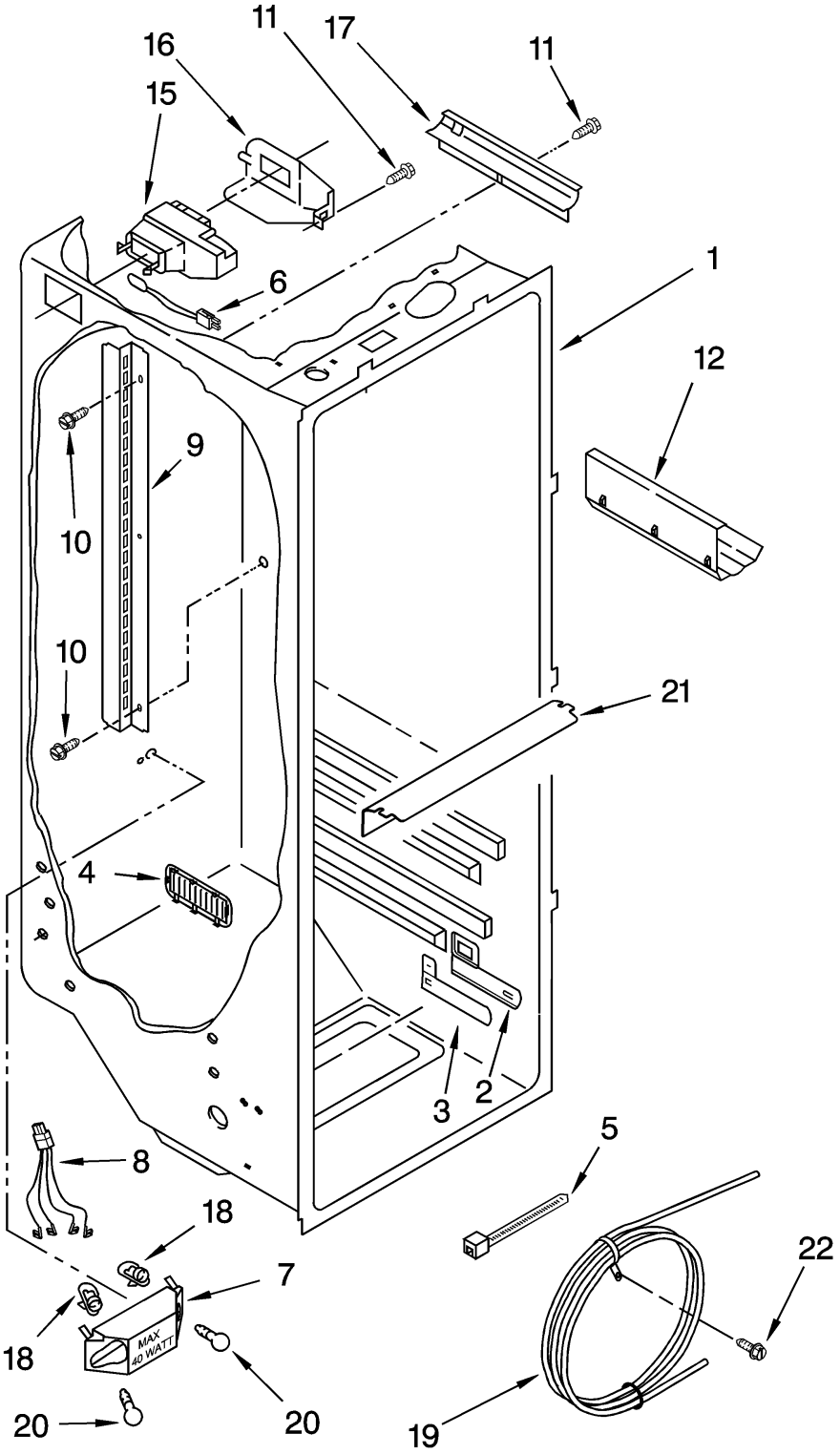
11
17
11
16
15
6
1
12
9
10
10
21
4
3
2
5
8
18
22
7
18
MAX
40 WATT
20
20
19